PLANO SITUACION CON PROYECTO MITIGADO

1/500

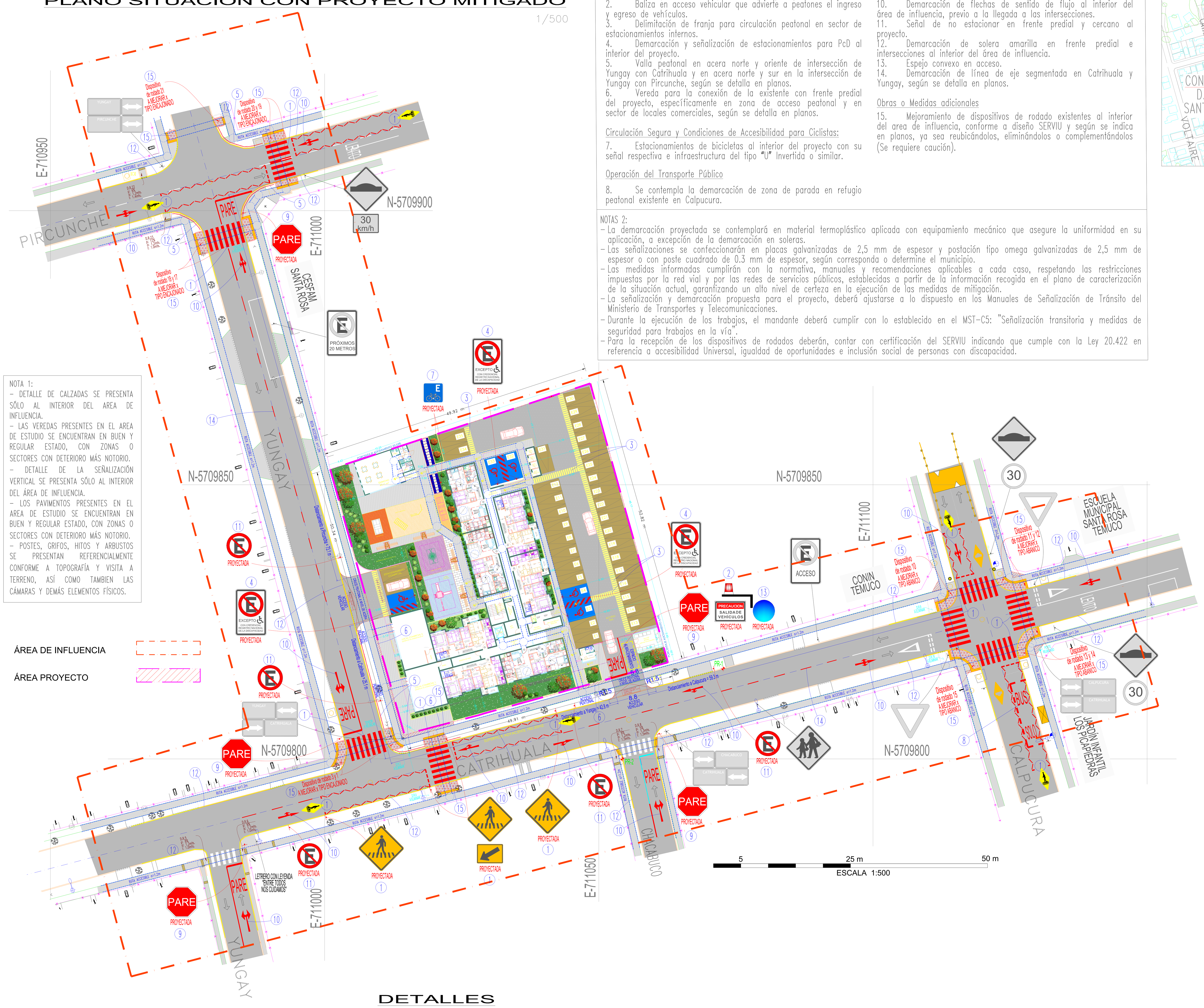

NOTA 1:
- DETALLE DE CALZADAS SE PRESENTA SÓLO AL INTERIOR DEL AREA DE INFLUENCIA.
- LAS VEREDAS PRESENTES EN EL AREA DE ESTUDIO SE ENCUENTRAN EN BUEN Y REGULAR ESTADO, CON ZONAS O SECTORES CON DETERIORO MÁS NOTORIO.
- DETALLE DE LA SEÑALIZACIÓN VERTICAL SE PRESENTA SÓLO AL INTERIOR DEL ÁREA DE INFLUENCIA.
- LOS PAVIMENTOS PRESENTES EN EL AREA DE ESTUDIO SE ENCUENTRAN EN BUEN Y REGULAR ESTADO, CON ZONAS O SECTORES CON DETERIORO MÁS NOTORIO.
- POSTES, GRIFOS, HITOS Y ARBUSTOS SE PRESENTAN REFERENCIALMENTE CONFORME A TOPOGRAFÍA Y VISITA A TERRENO, ASÍ COMO TAMBIEN LAS CÁMARAS Y DEMÁS ELEMENTOS FÍSICOS.

ÁREA DE INFLUENCIA

ÁREA PROYECTO

DESCRIPCIÓN MEDIDAS DE MITIGACIÓN:

Circulación Segura y Condiciones de Accesibilidad para Peatones:

1. Demarcación de paso de cebra en sectores de cruces peatonales existentes que posean dispositivos de rodado, según se detalla en planos, incluyendo señal y demarcación de símbolo de proximidad de paso de cebra y líneas zig-zag, según corresponda.
2. Baliza en acceso vehicular que advierte a peatones el ingreso y egreso de vehículos.
3. Delimitación de franja para circulación peatonal en sector de estacionamientos internos.
4. Demarcación y señalización de estacionamientos para PcD al interior del proyecto.
5. Valla peatonal en acera norte y oriente de intersección de Yungay con Catrihuala y en acera norte y sur en la intersección de Yungay con Pircunche, según se detalla en planos.
6. Vereda para la conexión de la existente con frente predial del proyecto, específicamente en zona de acceso peatonal y en sector de locales comerciales, según se detalla en planos.

Circulación Segura y Condiciones de Accesibilidad para Ciclistas:

7. Estacionamientos de bicicletas al interior del proyecto con su señal respectiva e infraestructura del tipo "U" Invertida o similar.

Operación del Transporte Público

8. Se contempla la demarcación de zona de parada en refugio peatonal existente en Calpucura.

Circulación Segura y Condiciones de Accesibilidad para Vehículos Motorizados:

9. Demarcación y señalización de "Pare" en acceso e intersecciones que no tienen regulación de prioridad, redemarcando línea de detención y eje en una de ellas.
10. Demarcación de flechas de sentido de flujo al interior del área de influencia, previo a la llegada a las intersecciones.
11. Señal de no estacionar en frente predial y cercano al proyecto.
12. Demarcación de solera amarilla en frente predial e intersecciones al interior del área de influencia.
13. Espejo convexo en acceso.
14. Demarcación de línea de eje segmentada en Catrihuala y Yungay, según se detalla en planos.

Obras o Medidas adicionales

15. Mejoramiento de dispositivos de rodado existentes al interior del area de influencia, conforme a diseño SERVIU y según se indica en planos, ya sea reubicándolos, eliminándolos o complementándolos (Se requiere caución).

NOTAS 2:
- La demarcación proyectada se contemplará en material termoplástico aplicada con equipamiento mecánico que asegure la uniformidad en su aplicación, a excepción de la demarcación en soleras.
- Las señalizaciones se confeccionarán en placas galvanizadas de 2,5 mm de espesor y postación tipo omega galvanizadas de 2,5 mm de espesor o con poste cuadrado de 0.3 mm de espesor, según corresponda o determine el municipio.
- Las medidas informadas cumplirán con la normativa, manuales y recomendaciones aplicables a cada caso, respetando las restricciones impuestas por la red vial y por las redes de servicios públicos, establecidas a partir de la información recogida en el plano de caracterización de la situación actual, garantizando un alto nivel de certeza en la ejecución de las medidas de mitigación.
- La señalización y demarcación propuesta para el proyecto, deberá ajustarse a lo dispuesto en los Manuales de Señalización de Tránsito del Ministerio de Transportes y Telecomunicaciones.
- Durante la ejecución de los trabajos, el mandante deberá cumplir con lo establecido en el MST-C5: "Señalización transitoria y medidas de seguridad para trabajos en la vía".
- Para la recepción de los dispositivos de rodados deberán, contar con certificación del SERVIU indicando que cumple con la Ley 20.422 en referencia a accesibilidad Universal, igualdad de oportunidades e inclusión social de personas con discapacidad.

UBICACIÓN

1:4000

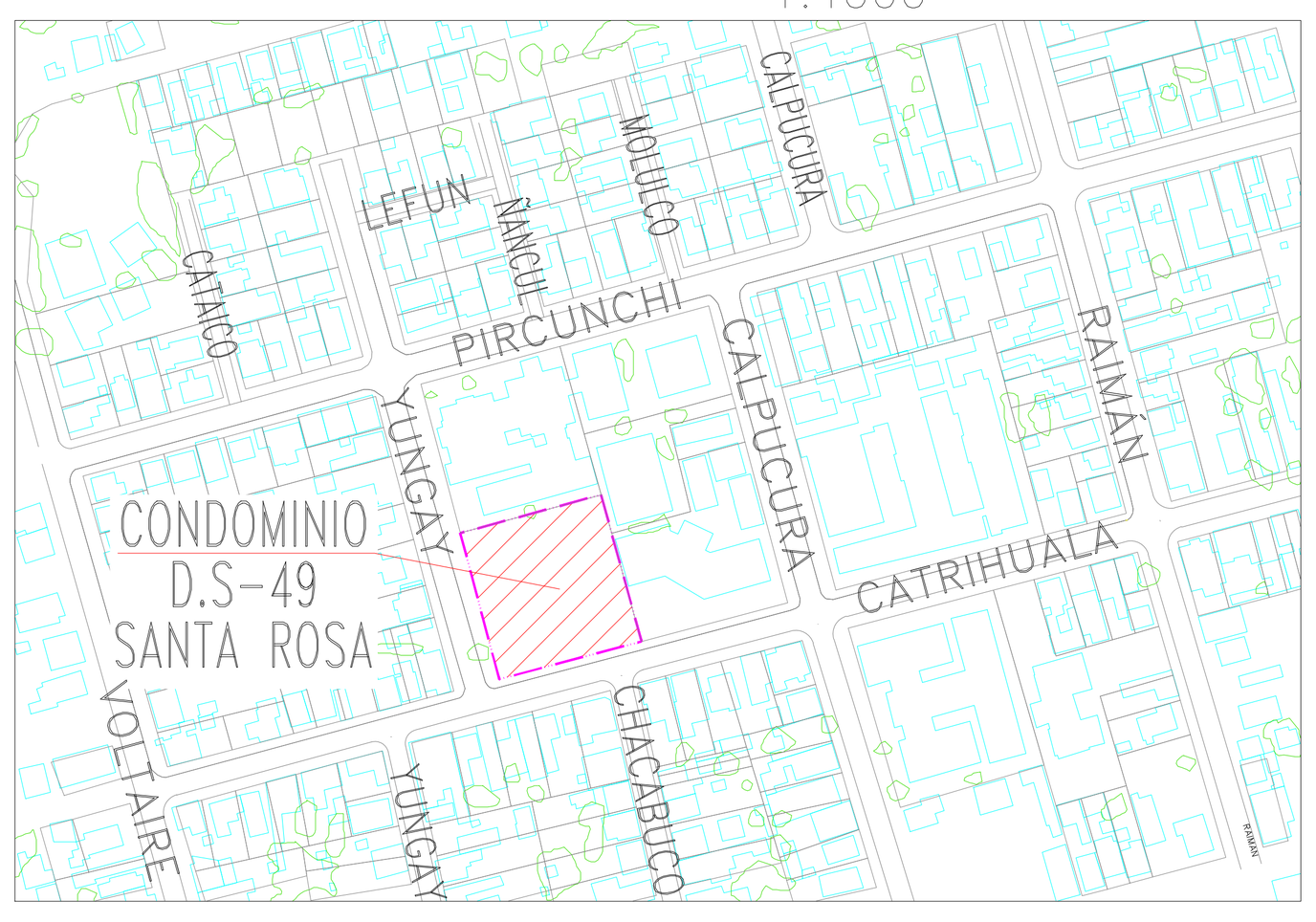

SIMBOLOGÍA ELEMENTOS PROYECTADOS

MEDIDAS DE MITIGACIÓN

- DEMARCACIÓN/REDEMARCACIÓN
- SEÑAL VERTICAL
- ESPEJO CONVEXO
- VALLA PEATONAL
- BALIZA VEHICULAR
- VEREDA (A REPARAR O NUEVA)
- DISPOSITIVO DE RODADO EXISTENTE A MEJORAR
- BALDOSA PODOTÁCTIL
- SEÑAL REUBICADA
- D.R.Nº DISPOSITIVO DE RODADO A ELIMINAR

OTROS

- ESPACIO ALMACENAMIENTO
- ZONA CIRCULACIÓN PEATONAL ESTACIONAMIENTOS
- a_{min}=1.2m RUTA ACCESIBLE ϕ_{min}=1.5m

OBRAS

- ACCESO/TRÁNSITO VEHICULAR
- VEREDA/TRÁNSITO PEATONAL
- ESTACIONAMIENTOS PcD
- ESTACIONAMIENTOS BICICLETAS
- ESTACIONAMIENTOS VEHÍCULOS

SIMBOLOGÍA ELEMENTOS EXISTENTES

- EJE CALZADA
- SOLERA
- LINEA CERCO
- SOLERA REBAJADA
- VEREDA/ACCESO
- CALZADA (ASF./HOR./TIE.)
- SENTIDO DE CIRCULACIÓN
- SUMIDERO/REJILLA/FOSO
- ACCESO VEHICULAR
- ACCESO PEATONAL
- CAMARA (REDONDA|RECTANGULAR)
- POSTES C/LUMINARIA
- POSTE | TIRANTE
- VALLA PEATONAL
- ARBOLES O ARBUSTOS
- BALDOSA PODOTÁCTIL
- SEÑAL DE TRANSITO
- DEMARCACIÓN
- TACHAS
- GRIFO
- BALIZA PEATONAL
- RESALTO SIMPLE
- K KIOSCO
- LLP LIAVE PASO
- LOSA
- REFUGIO PEATONAL
- D.R.Nº DISPOSITIVO DE RODADO

DETALLES

SEÑALES Y DEMARCACIONES

DETALLE SEÑAL PARE

1:15

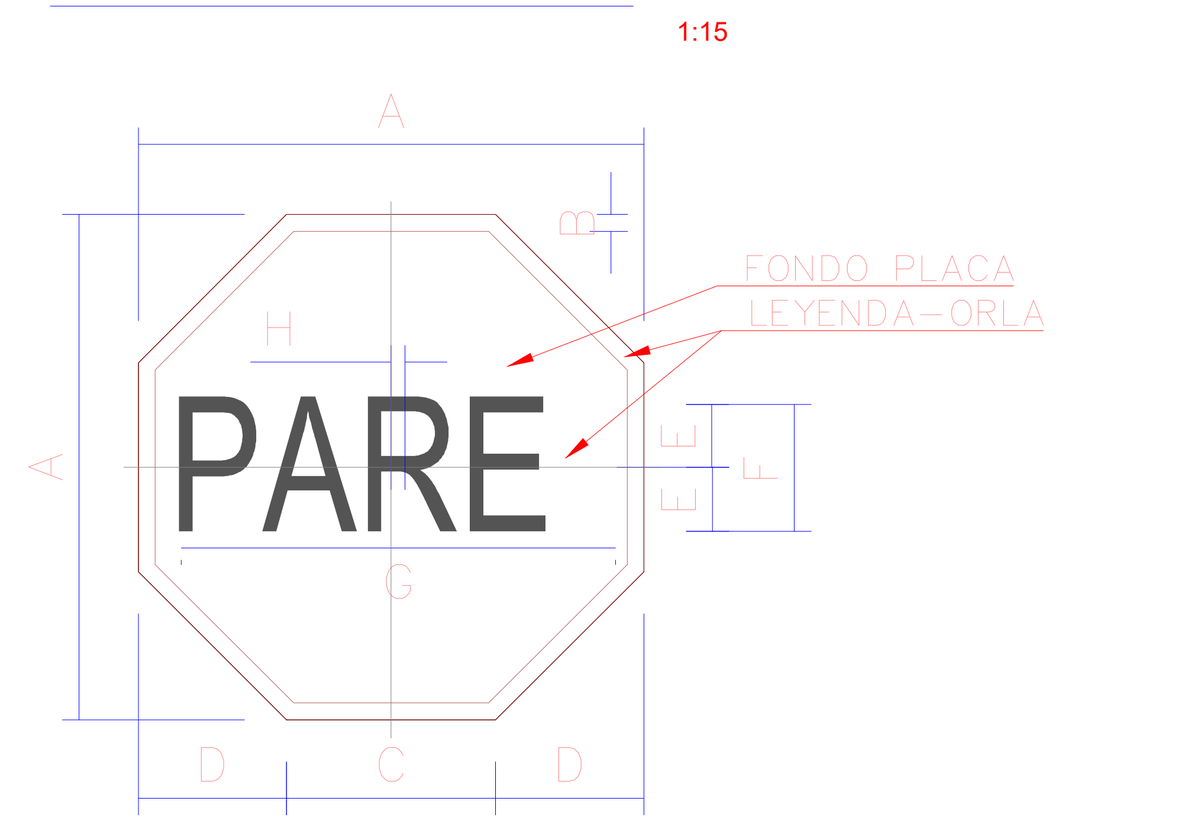

VELOCIDAD	DIMENSIONES (MILIMETROS)							
	A	B	C	D	E	F	G	H
MENOR O IGUAL A 50 Km/h	600	20	248	176	80	160	488	14

COLORES		
LEYENDA Y ORLA	BLANCO	MATERIAL REFLECTIVO
FONDO PLACA	ROJO	MATERIAL REFLECTIVO

DETALLE DEMARCACIÓN PARE

1:200

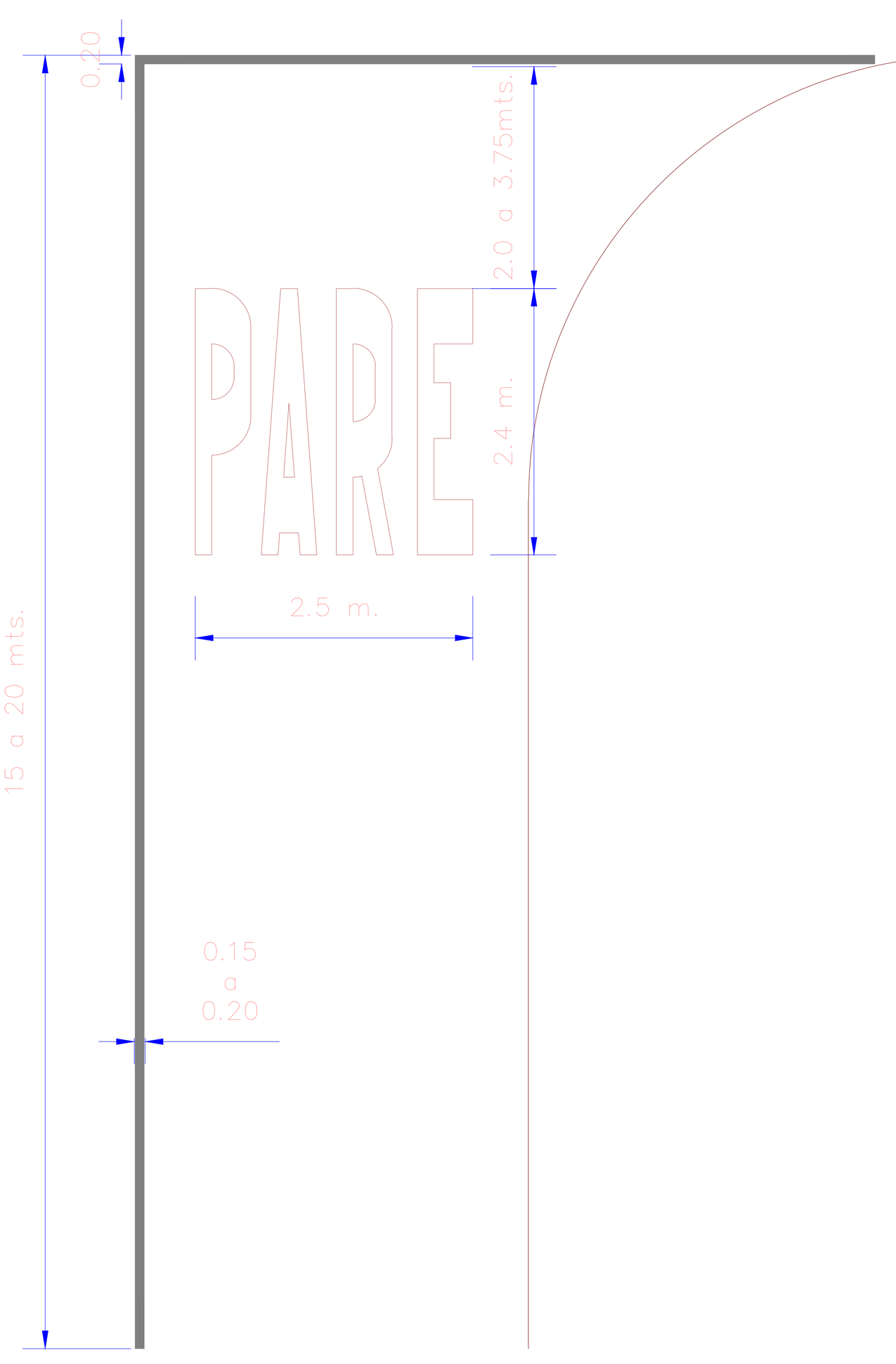

DETALLE DEMARCACIÓN LÍNEAS ZIG-ZAG

1:100

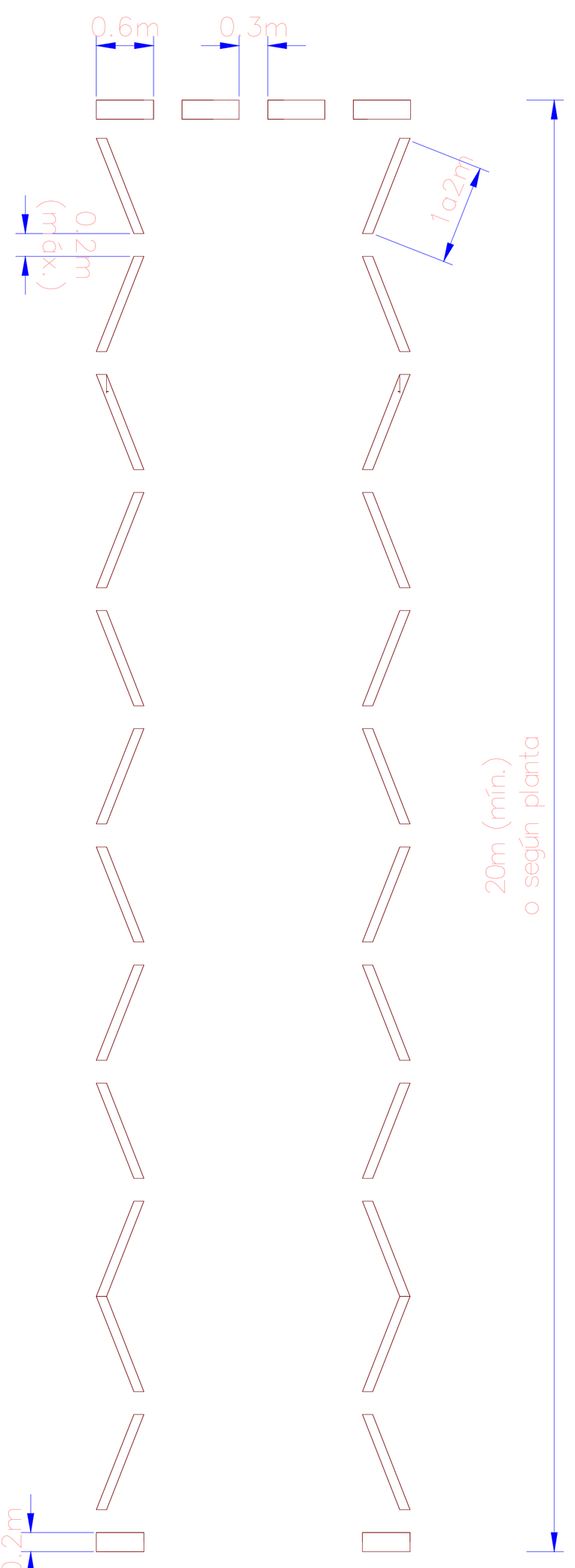

DETALLE SEÑAL

1:15

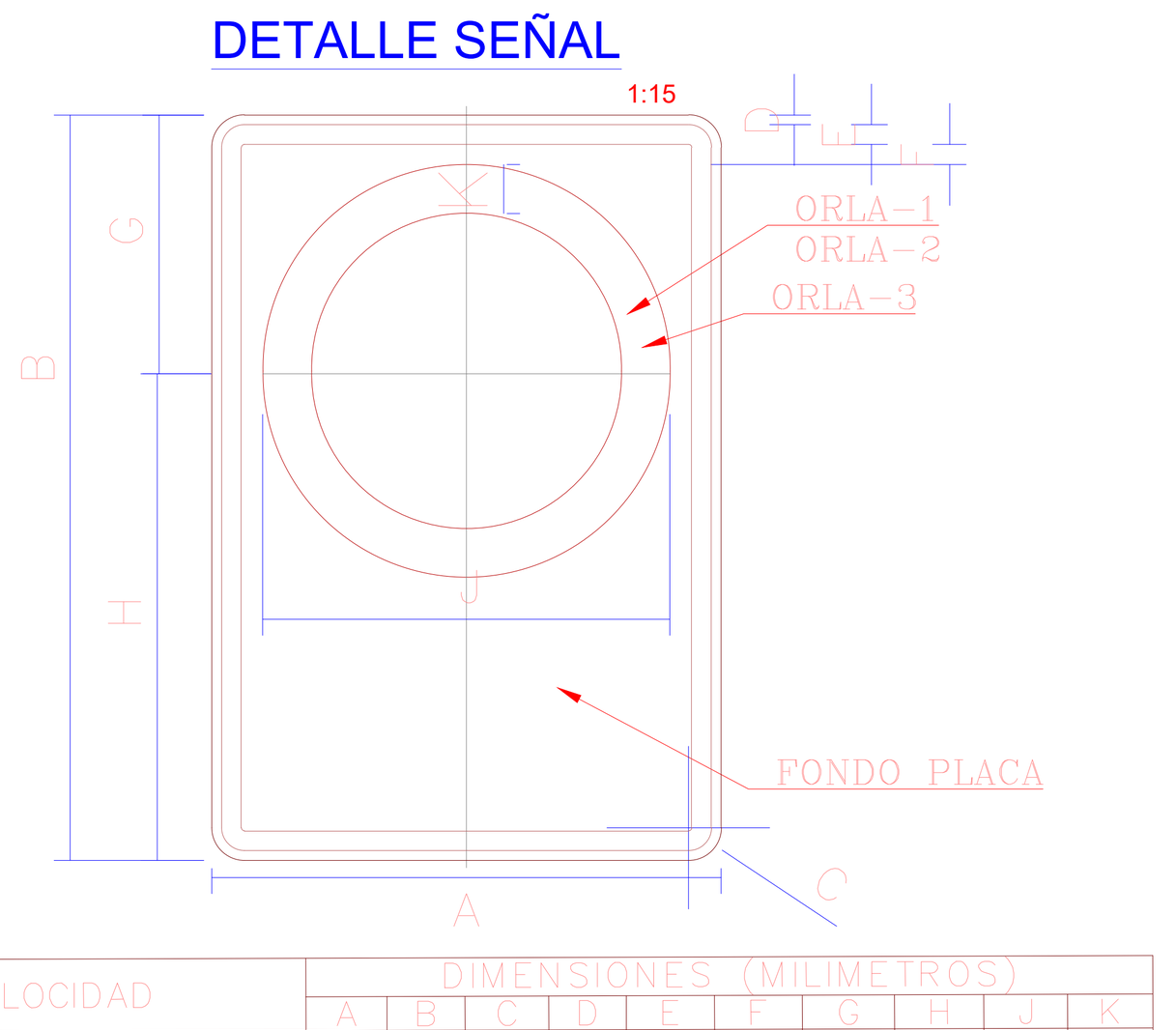

VELOCIDAD	DIMENSIONES (MILIMETROS)									
	A	B	C	D	E	F	G	H	J	K
MENOR O IGUAL A 50 Km/h	625	915	48	12	24	25	311	604	500	60

COLORES		
LEYENDA Y PICTOGRAMA	NEGRO	MATERIAL NO REFLECTIVO
ORLA 1	ROJO	MATERIAL REFLECTIVO
ORLA 2	VERDE	MATERIAL REFLECTIVO
ORLA 3	NEGRO	MATERIAL NO REFLECTIVO
FONDO PLACA	BLANCO	MATERIAL REFLECTIVO

DETALLE POSICIÓN SEÑALIZACIÓN VERTICAL

SIN ESCALA

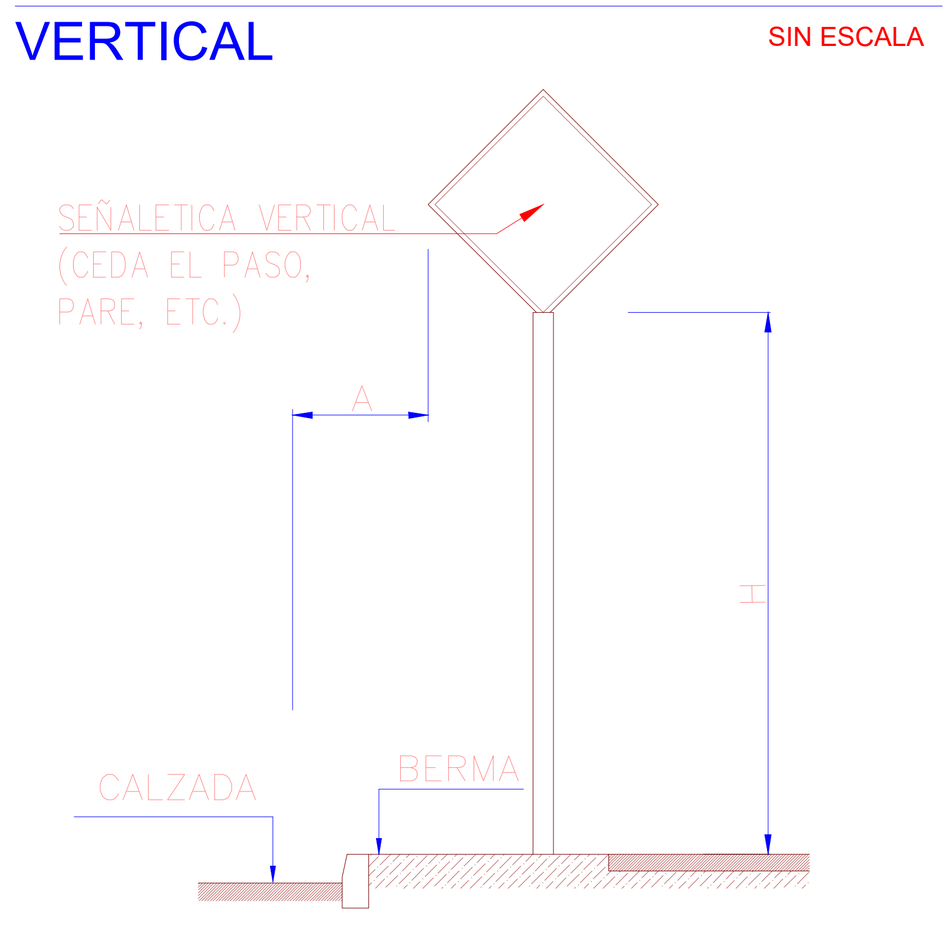

UBICACION SEÑAL VERTICAL			
Zonas Urbanas		A(m)	H(m)
Vias Urbanas	Sin Solera	1.5	2.0
	Con Solera	0.3	2.2

DETALLE SEÑAL CIRCULAR

1:15

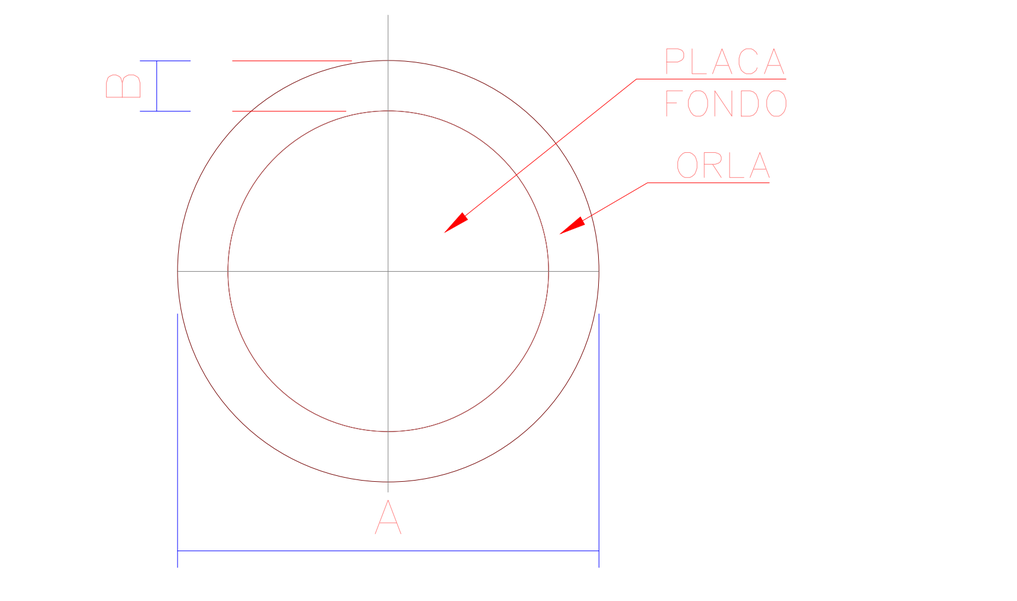

VELOCIDAD	DIMENSIONES (mm)	
	A	B
MENOR O IGUAL 50 Km/h	500	60

COLORES		
PICTOGRAMA	NEGRO	MATERIAL NO REFLECTIVO
ORLA	ROJO	MATERIAL REFLECTIVO
FONDO PLACA	BLANCO	MATERIAL REFLECTIVO

DETALLE SEÑAL PREVENTIVAS

1:15

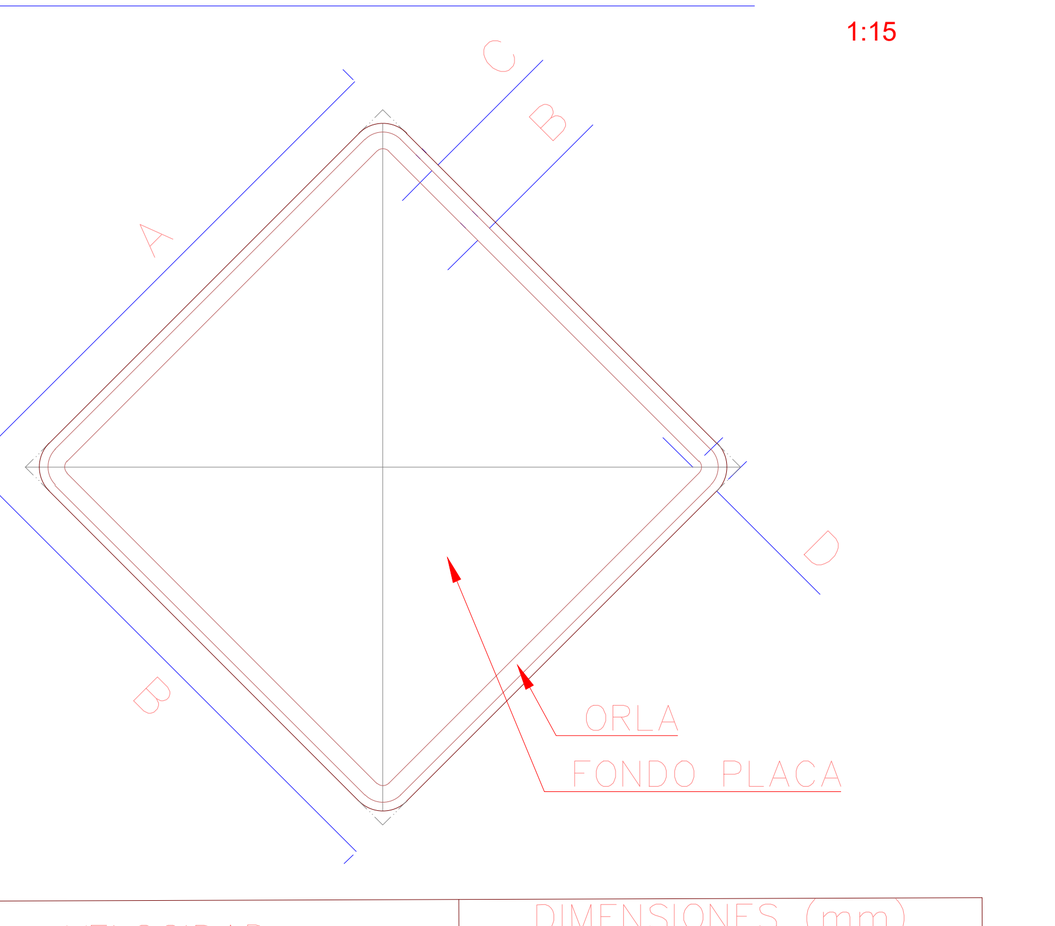

VELOCIDAD	DIMENSIONES (mm)			
	A	B	C	D
MENOR O IGUAL A 50 km/h	600	20	10	40

COLORES		
PICTOGRAMA	NEGRO	MATERIAL NO REFLECTIVO
ORLA	NEGRO	MATERIAL REFLECTIVO
FONDO PLACA	AMARILLO	MATERIAL REFLECTIVO
FONDO PLACA	AMARILLO LIMON	MATERIAL FLUORESCENTE

DETALLE FLECHA VIRAJES V ≤ 60KM/HR

1:100

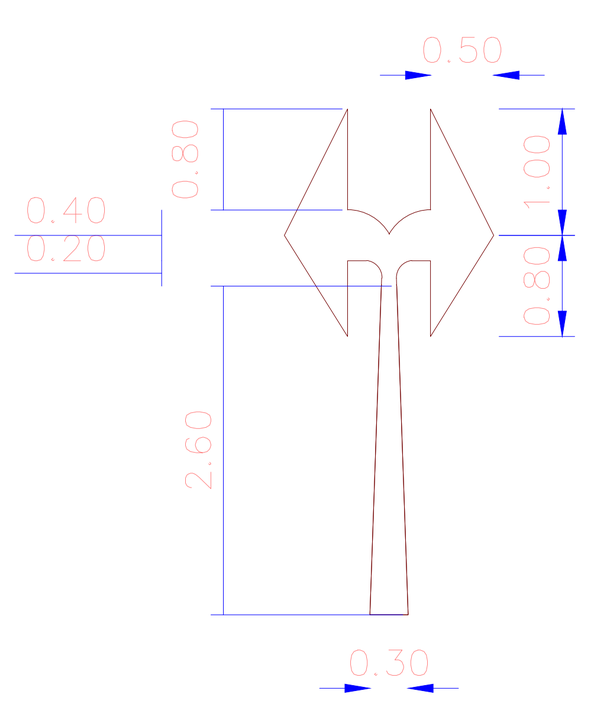

DETALLE FLECHA RECTA V ≤ 60KM/HR

1:100

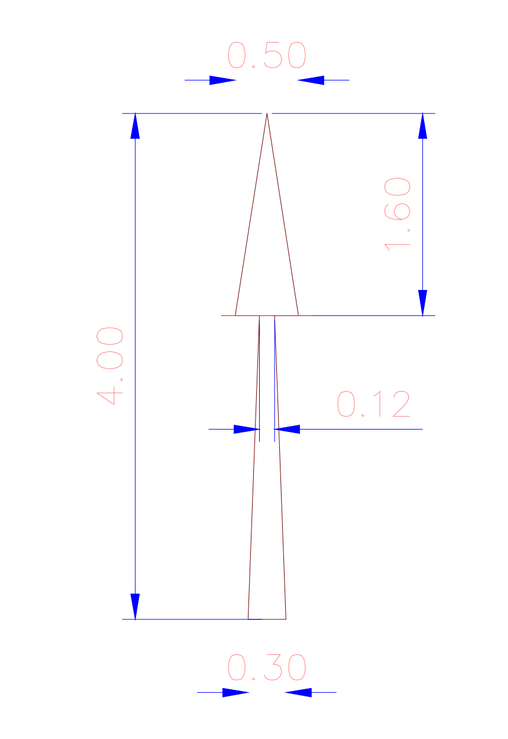

DETALLE FLECHA RECTA-VIRAJE V ≤ 60KM/HR

1:100

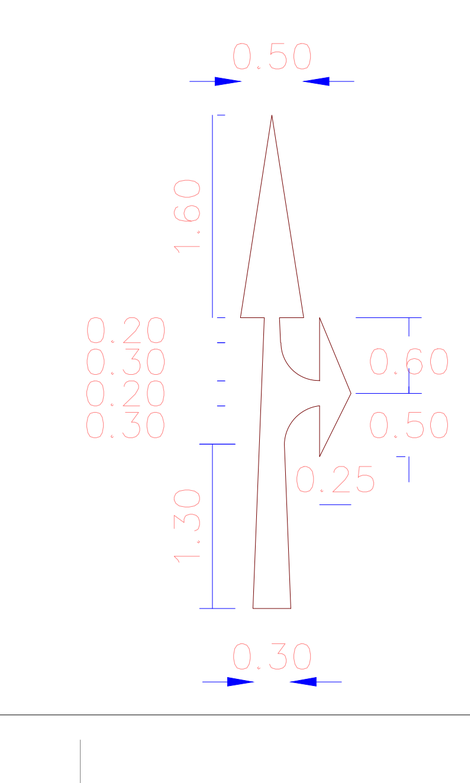

DETALLE FLECHA RECTA-VIRAJES V ≤ 60KM/HR

1:100

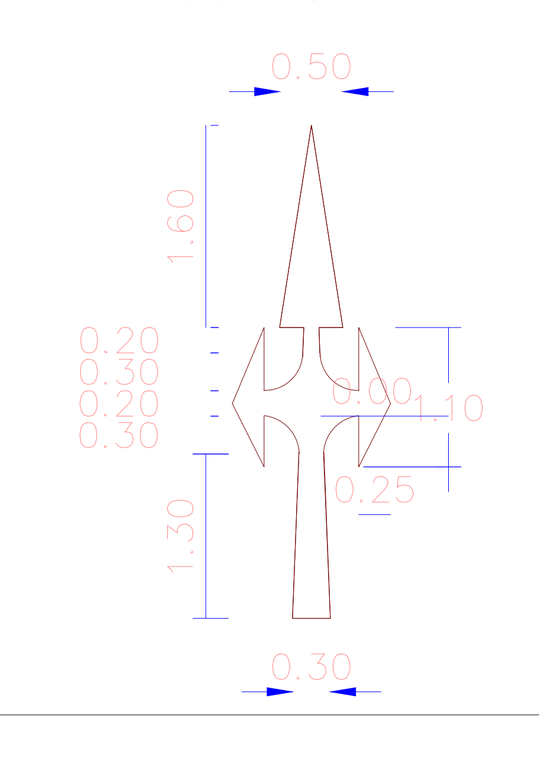

DETALLE DEMARCACIÓN LEYENDA "SOLO BUSES"

1:100

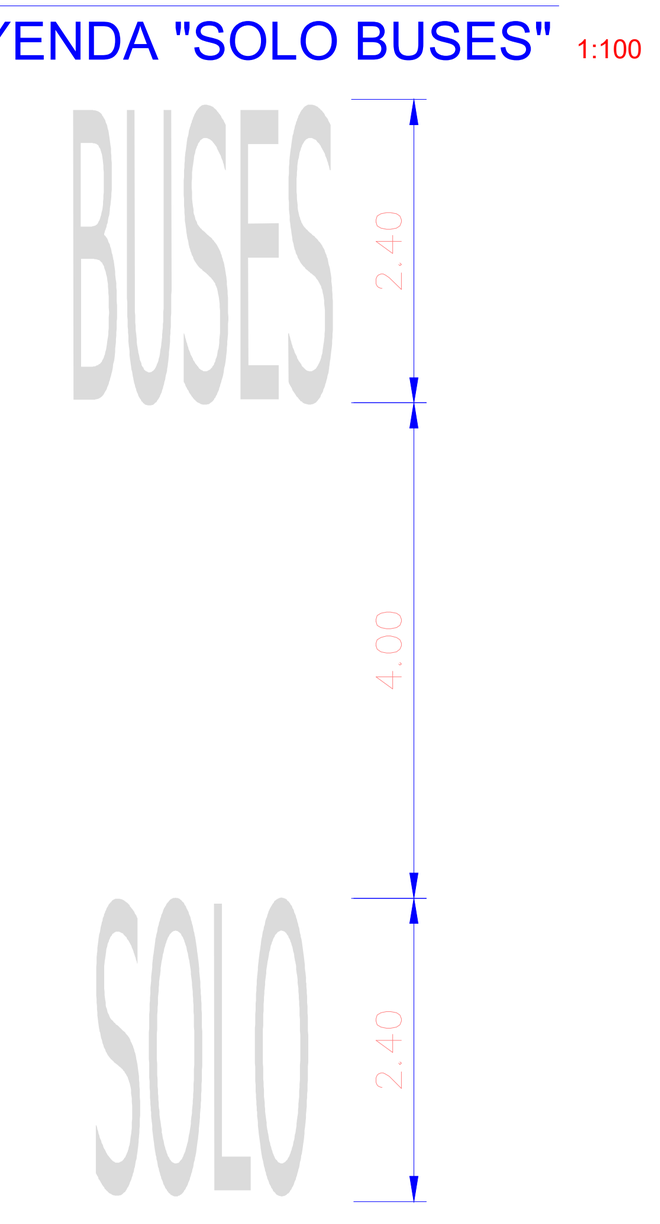

DETALLE DEMARCACIÓN PASO DE CEBRA

1:100

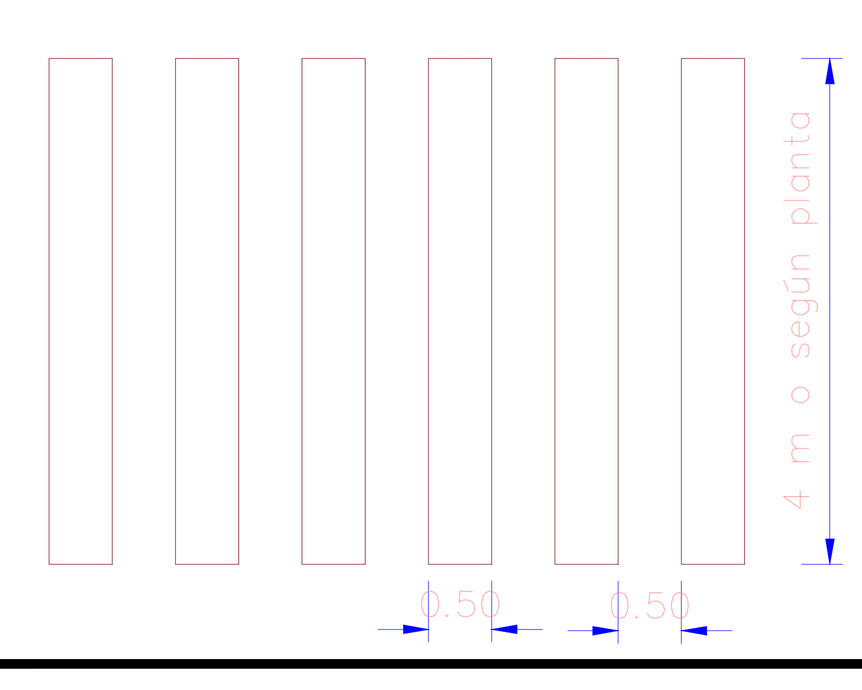

DETALLES

ESTACIONAMIENTOS

PERSONAS CON DISCAPACIDAD

S/E

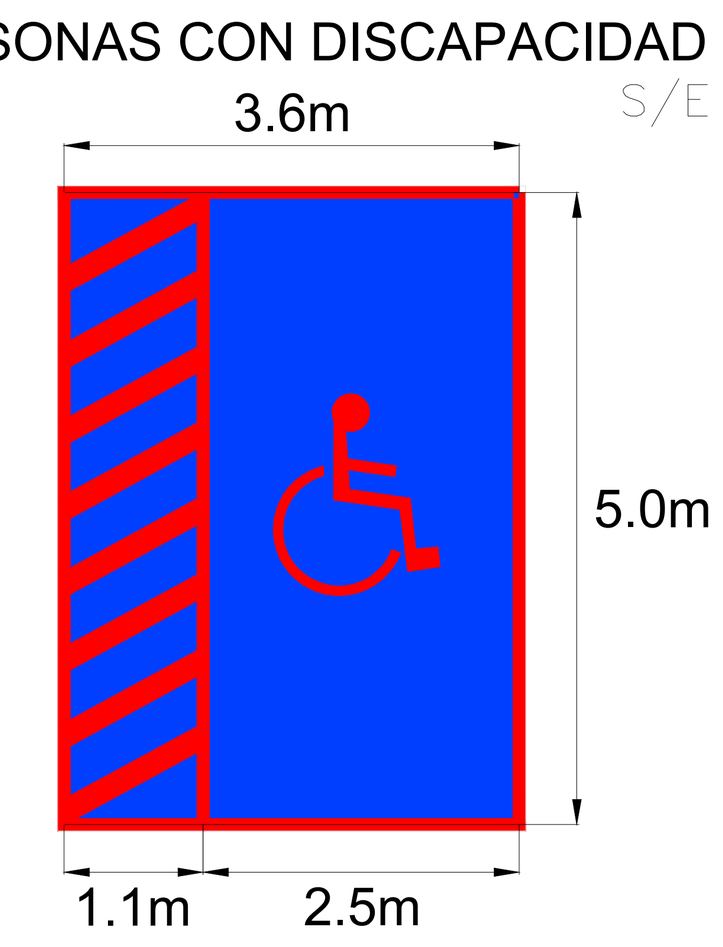

VEHÍCULOS

S/E

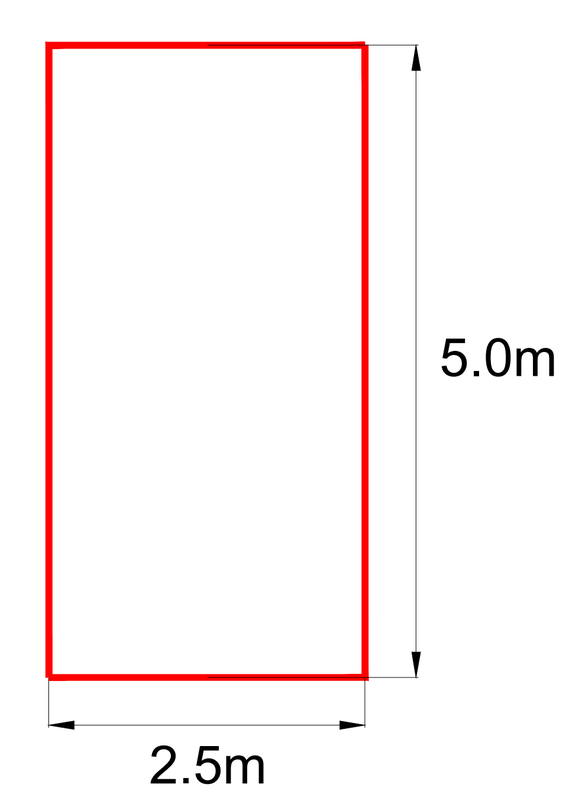

BICICLETAS

S/E

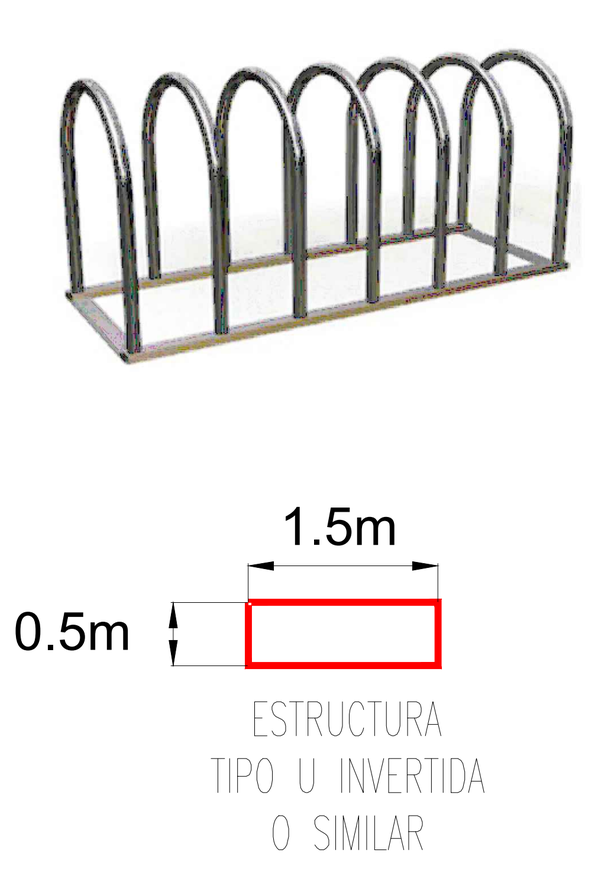

DETALLE LÍNEAS DEMARCACIÓN

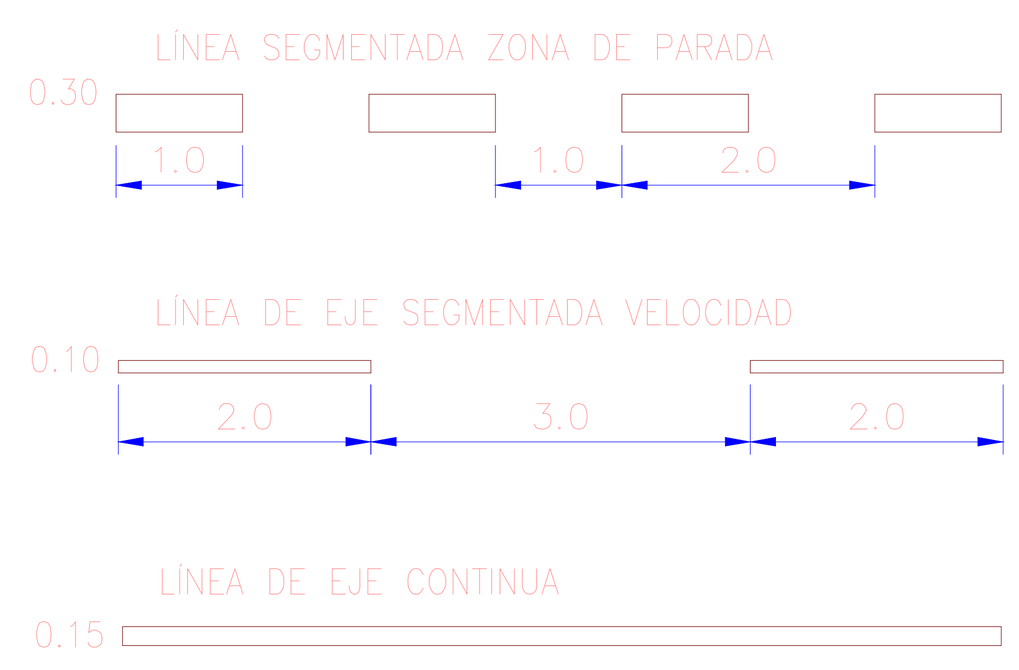

DETALLE DISPOSITIVOS DE RODADO

S/E (Cotas en metros)

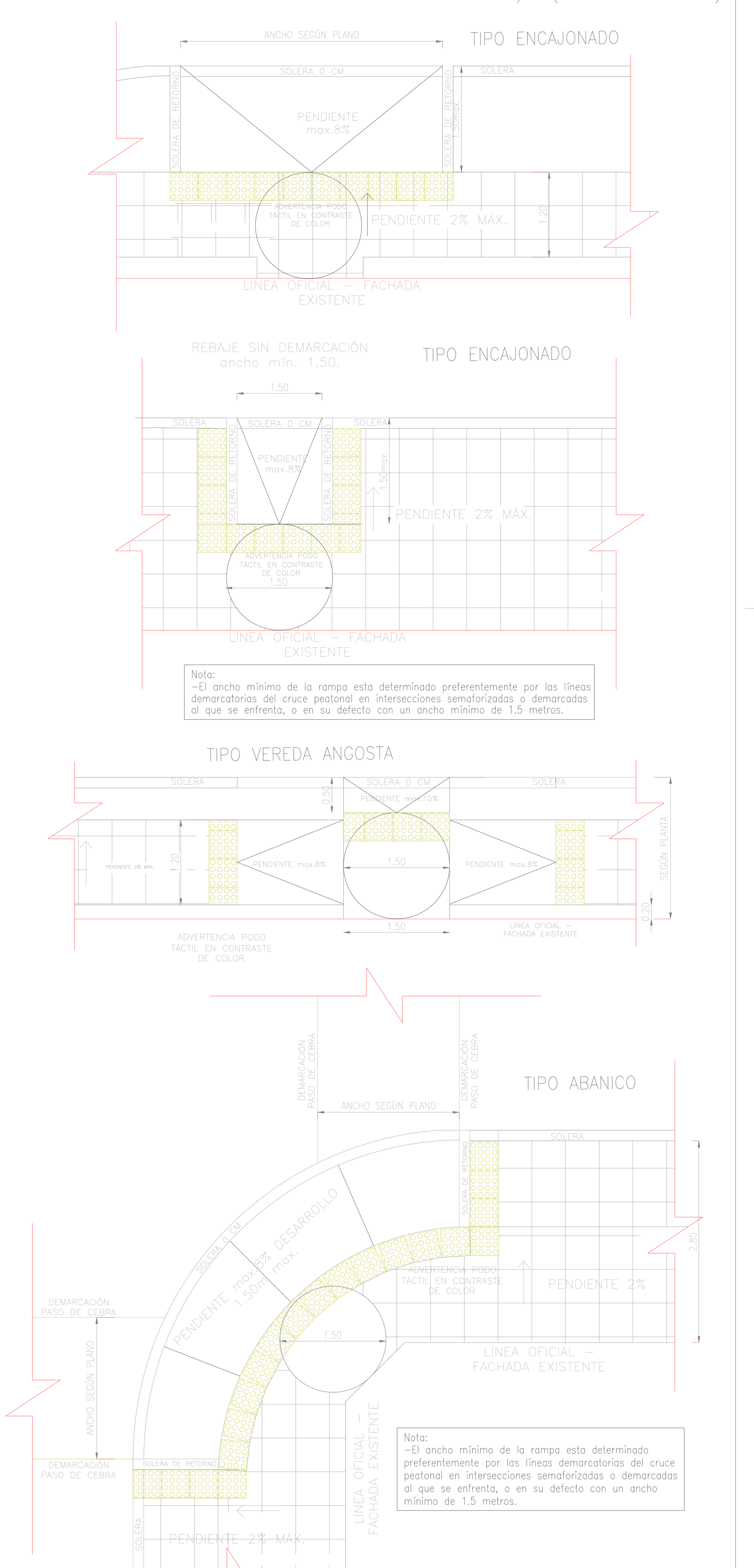

CUADRO DE COORDENADAS

VERTICE	NORTE	ESTE	ALTURA
PR-1	5.709.816,473 m	711.072,692 m	115,653 m
PR-2	5.709.800,006 m	711.054,290 m	115,584 m
PR-3	5.709.819,979 m	711.115,177 m	115,800 m

PROYECCION CARTOGRAFICA, DATUM WGS84, USO 18 S.

INFORME DE MITIGACIÓN DE IMPACTO VIAL

CONDOMINIO D.S-49 SANTA ROSA

PLANO SITUACIÓN CON PROYECTO MITIGADO

PLANTA GENERAL - UBICACIÓN - SIMBOLOGÍA - NOTAS - LISTADO MEDIDAS - DETALLES

REGIÓN : DE LA ARAUCANIA | PROVINCIA : CAUTÍN | FECHA: 28 de abril 2025 | A1

COMUNA: TEMUCO | LAMINA : 1 DE 1

Servicios de Ingeniería y Asesoría Küpal Ltda.
Camino Botrolhue 461, N°5
Temuco
+56 45 242 3540
www.kupalgroup.cl

APROBADO POR

SERVIU DE LA ARAUCANÍA
R.L. JOSÉ LUIS SPÚLVEDA SOZA
Titular Inscrito en SEIM

KÜPAL Ltda.
Sergio Villa Espinoza
Consultor Inscrito RECIMIV

DIBUJO	SVE
PROYECTO	Sergio Villa Espinoza
REVISO	Sergio Villa Espinoza
APROBO	
ESCALA INDICADAS	COTAS EN: M